EVO 2.0 SA

Colector Solar Térmico

Características Funcionales

- Superficie útil de captación 1,782 m².
- Vidrio templado con una absorción mínima de 89%.
- Absorvedor azul selectivo de alto rendimiento.
- Montaje tanto vertical como horizontal.
- Para termosifones o sistemas forzados.
- Salidas x2 Cu D22.
- Máxima presión de trabajo 10 bar
- CERTIFICACIÓN Y RESOLUCIÓN SEC.

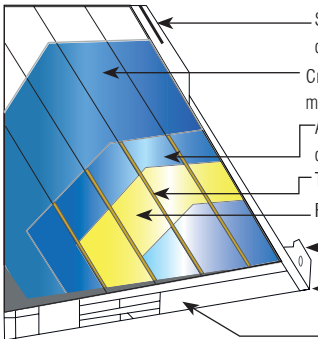

Dimensiones

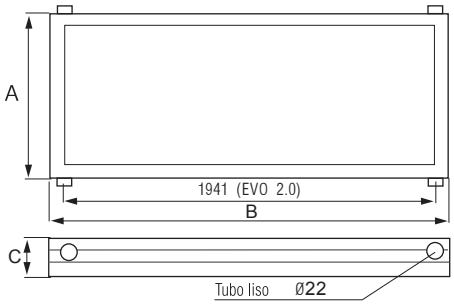

Mod.	15	17	19	20	23	25	27	29
A	1007	1183	1305	918	1183	1257	1183	1457
B	1503	1420	1503	2008	1893	2006	2261	2006
C	86	86	86	86	86	86	86	86

Curva de Eficiencia n

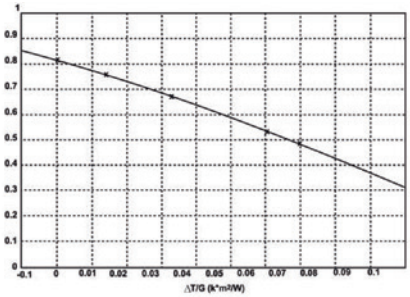

Características Técnicas

Colector Solar EVO 2.0			
Material	Perfil de aluminio anonizado	Aislamiento principal	Fibra de vidrio de 30 mm. de grosor, 30 kg/m²
Diámetro tubería	Ø 22x0.6mm (Cu)	Aislamiento lateral	Fibra de vidrio de 15 mm. de grosor, 60 kg/m²
Diámetro serpentín	Ø 10x0.5mm 9 verticales - 2 horizontales (Cu)	T° de estancamiento	172°C
Recub. Sup. Absorción	MIROTHERM de aluminio azul selectivo.	Presión máxima de trabajo	10 Bar
Recub. Sup. Absorción	MIROTHERM de aluminio azul selecti	Coeficiente de pérdida k_1	k_1= 2.817 W/m²°C
Instalación en serie	5 Paneles	Coeficiente de pérdida k_2	k_2= 0.0255 W/m²°C
Absorción mínima	≥ 89%	Temperatura de funcionamiento	30°C a 140°C
Rendimiento óptico en % (etha 0)	80%	Certificación	Resolución SEC 02700 vigente desde el año 2010.

Tabla Técnica		EVO 1.5	EVO 1.7	EVO 1.8	EVO 2.0	EVO 2.3	EVO 2.5	EVO 2.7	EVO 2.9
Área general	m²	1.51	1.68	1.96	2.02	2.25	2.52	2.66	2.92
Área absorción	m²	1.35	1.51	1.79	1.83	2.03	2.33	2.43	2.71
Peso	Kg	21	23	26	33.2	29	34	36	42
Volumen	Lts.	1.3	1.4	1.5	1.6	1.8	1.9	2	2.1
CÓDIGO RECAL	-	-	-	-	SSUPSB2000	SSUPSB2300	-	-	-

Accesorios Solar

SOLAR

KIT SOLAR HIDRÁULICO

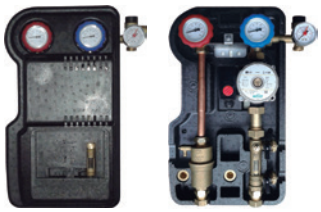

CÓDIGO RECAL	KIT SOLAR HIDRÁULICO
SSAKHN7000	KIT SOLAR HID.UNICLIMA/NOV FULL
SSAKH60804	KIT SOLAR HID. ARISTON
SSAKHN7600	KIT SOLAR HID. UNICLIMA SANITARIO

PORTA SONDA SOLAR

CÓDIGO RECAL	PORTA SONDA SOLAR
SSACC03140	P. SONDA SOL. 3/4 HI 3/4 HE 1/2 HI
SSACPOZ002	P. SONDA SOL. 1/2 HE L=100 D=10
SSACPOZ001	P. SONDA SOL. 1/2 HE L=40 MM D=7M

CONTROL SOLAR

CÓDIGO RECAL	CONTROL SOLAR
SSATDSW16M	DIF. UNICLIMA 3 SONDAS, 4 ENTRADAS
SS03104047	DIF. UNICLIMA 3 SONDAS, 4 ENTRADAS
SSACTDST05	DIF. UNICLIMA 1 SONDAS, 3 ENTRADAS

UNIÓN COMPRESIÓN

CÓDIGO RECAL	DESCRIPCIÓN
SSACA22022	UNION.COMPR.CU.22X22.EVO.FLAT

TERMINAL COMPRESIÓN

CÓDIGO RECAL	DESCRIPCIÓN
SSACA22034	TERM.COMPR.CU.22X3/4"HI.EVO.FLAT

VALV. MEZCLADORA TERMOSTÁTICA SOLAR

CÓDIGO RECAL	VÁLVULA MEZCLADORA TERMOTÁTICA
SSIVTS0112	WATTS. 1/2"HE. 30-65 U.AM
SSIVTS0134	WATTS. 3/4"HE. 30-65

VÁLVULA MEZCLADORA SOLAR

CÓDIGO RECAL	VÁLVULA MEZCLADORA SOLAR
SSA3146000	UNIMIX 5 VIAS 45º

KIT PURGA, LLAVE PORTASONDA

CÓDIGO RECAL	DESCRIPCIÓN
SSACC3141E	KIT PURGA, LLAVE PORTASONDA SOLAR 3/4HIHE

VÁLVULA DE ALIVIO

CÓDIGO RECAL	VALV. DE ALIVIO SOLAR
SSIVAS1210	6 BAR ITALY 1/2" HE 3/4" HE
SSACA05013	VALV. SEGURIDAD Y ALIVIO 99°C 4 BAR

UNIÓN A. INOX. CORRUGADO

CÓDIGO RECAL	UNIÓN ACERO INOX. CORRUGADO
SSACA06042	3/4 x 3/4 HI
SSACA06043	1"X1" HI

SONDA SOLAR

CÓDIGO RECAL	SONDA SOLAR
SSACSD4050	BOILER PT 1000, -50+110, IP68

SONDA SOLAR

CÓDIGO RECAL	SONDA SOLAR
SSACSD4051	PLACA PT 1000, -50+200, IP67

Esquema

Instalación Solar

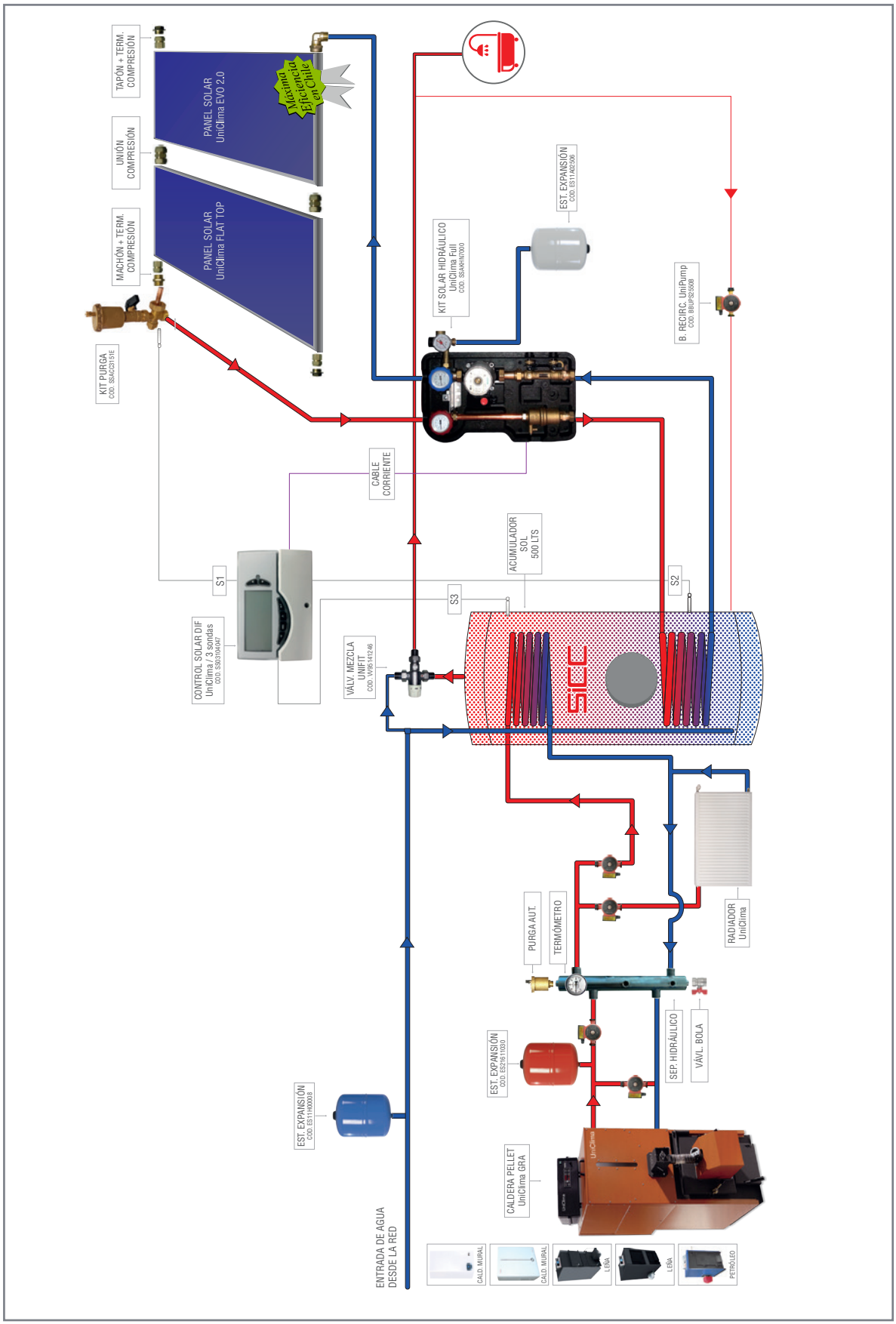

SOLAR